Irontech 100.

smart cranes

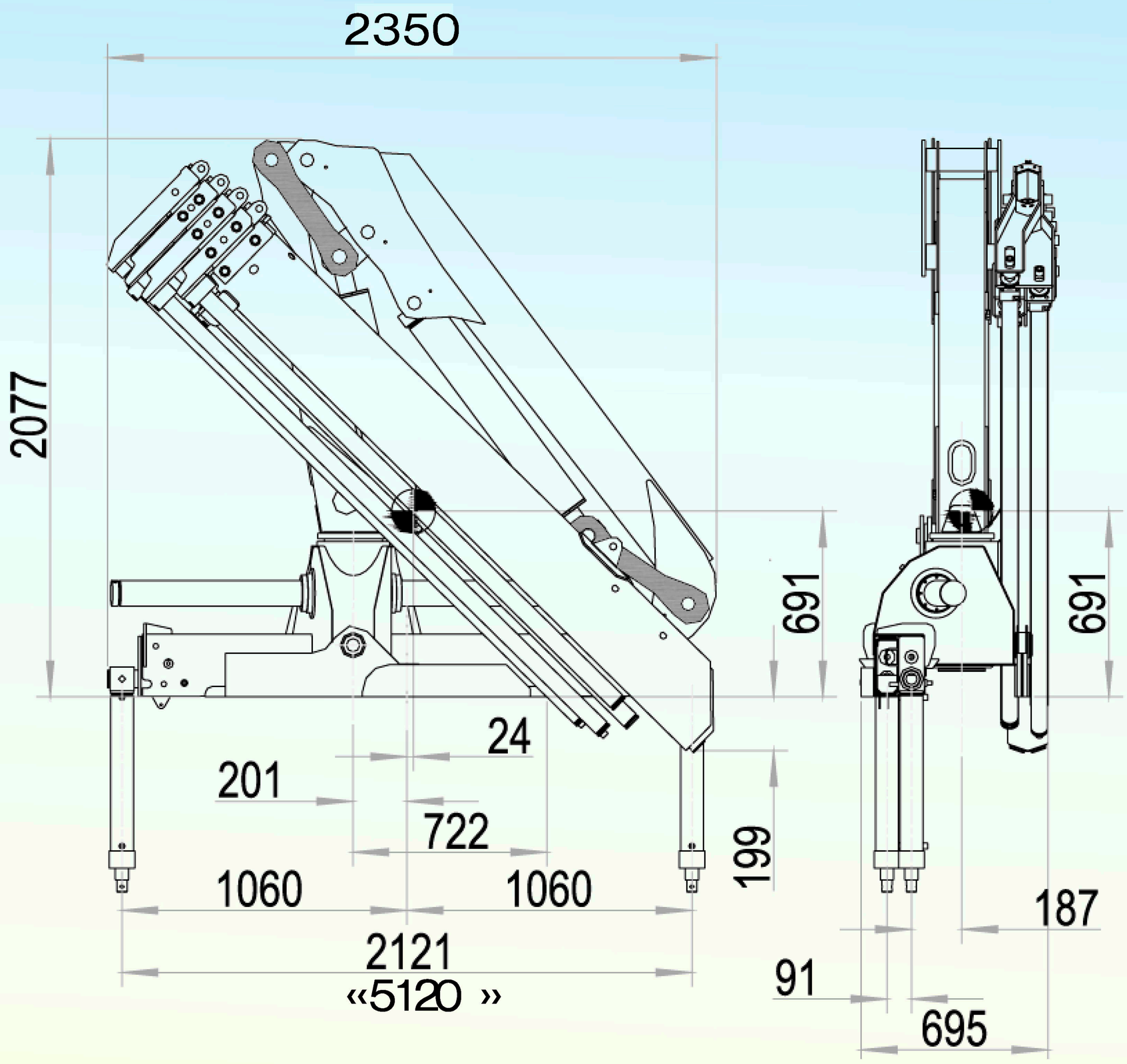

100.4

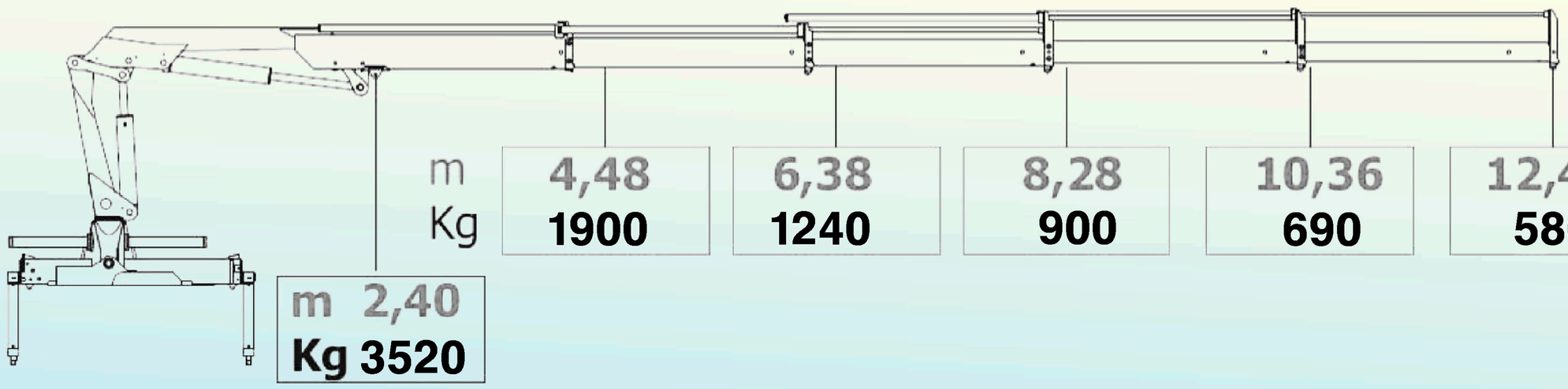

m	4,48	6,38	8,28	10,36	12,44
Kg	1900	1240	900	690	580

m 2,40
Kg 3520

0210119

Kranbau- Norm *projecté selon les normes* DIN 15018H2B3 *norma tecnica di progetto*	*Hubmoment* *capacité de levage* t/m 9,6 *capacita di sollavamento*	*Schwenkbereich* *angle de rotation* 390° *angolo die rotazione*
Schwenkmoment *couple de rotation* daNm 1500 *coppia di rotazione*	*Betriebsdruck* *pression de travail* bar 290 *pressione di esercizio*	*Fördermenge* *debit au distributeur l/min* 30 *portata max al distributore*

Gewichte inkl. Stützen und Tank, ohne Tankfüllung

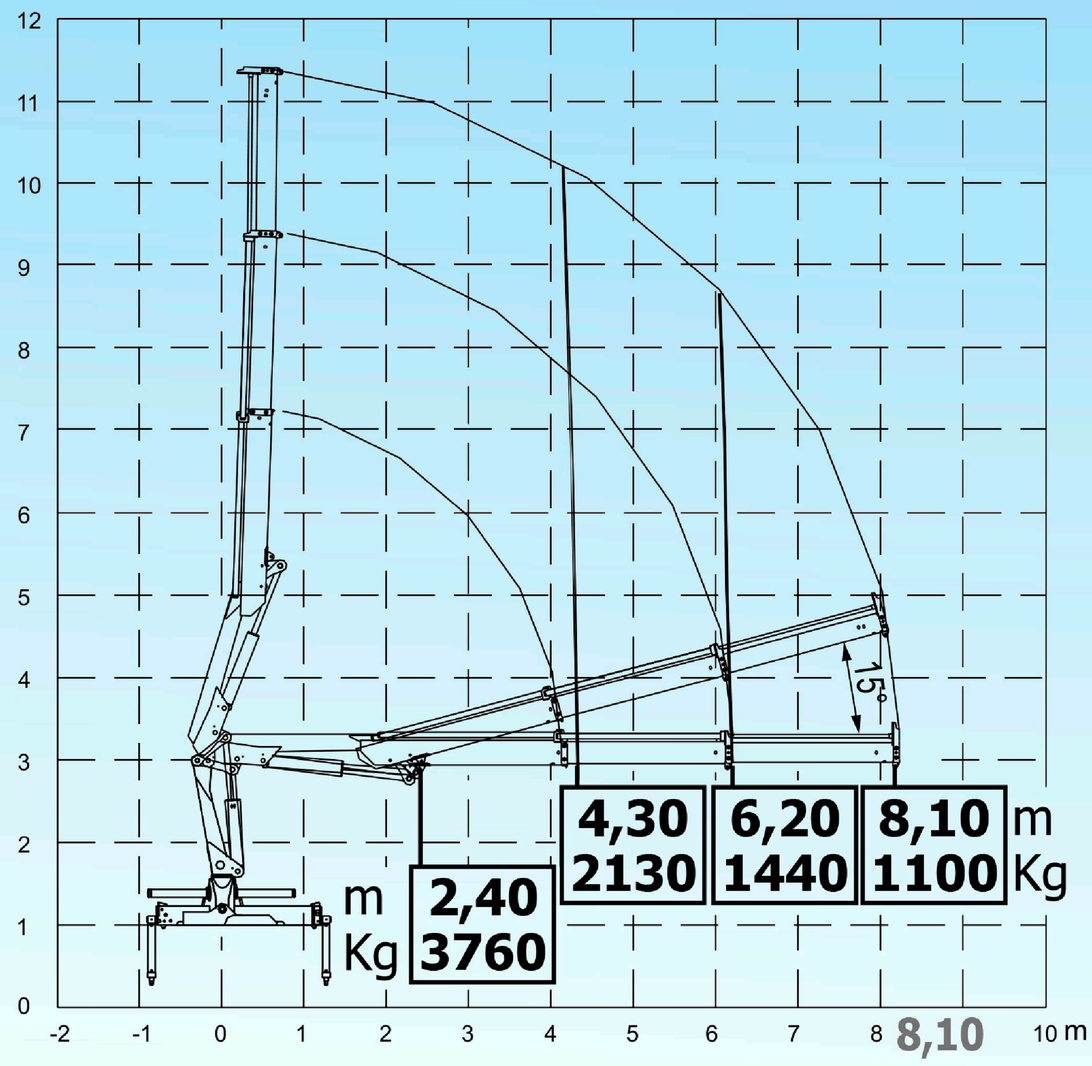

100.2

Gewicht 1450 kg

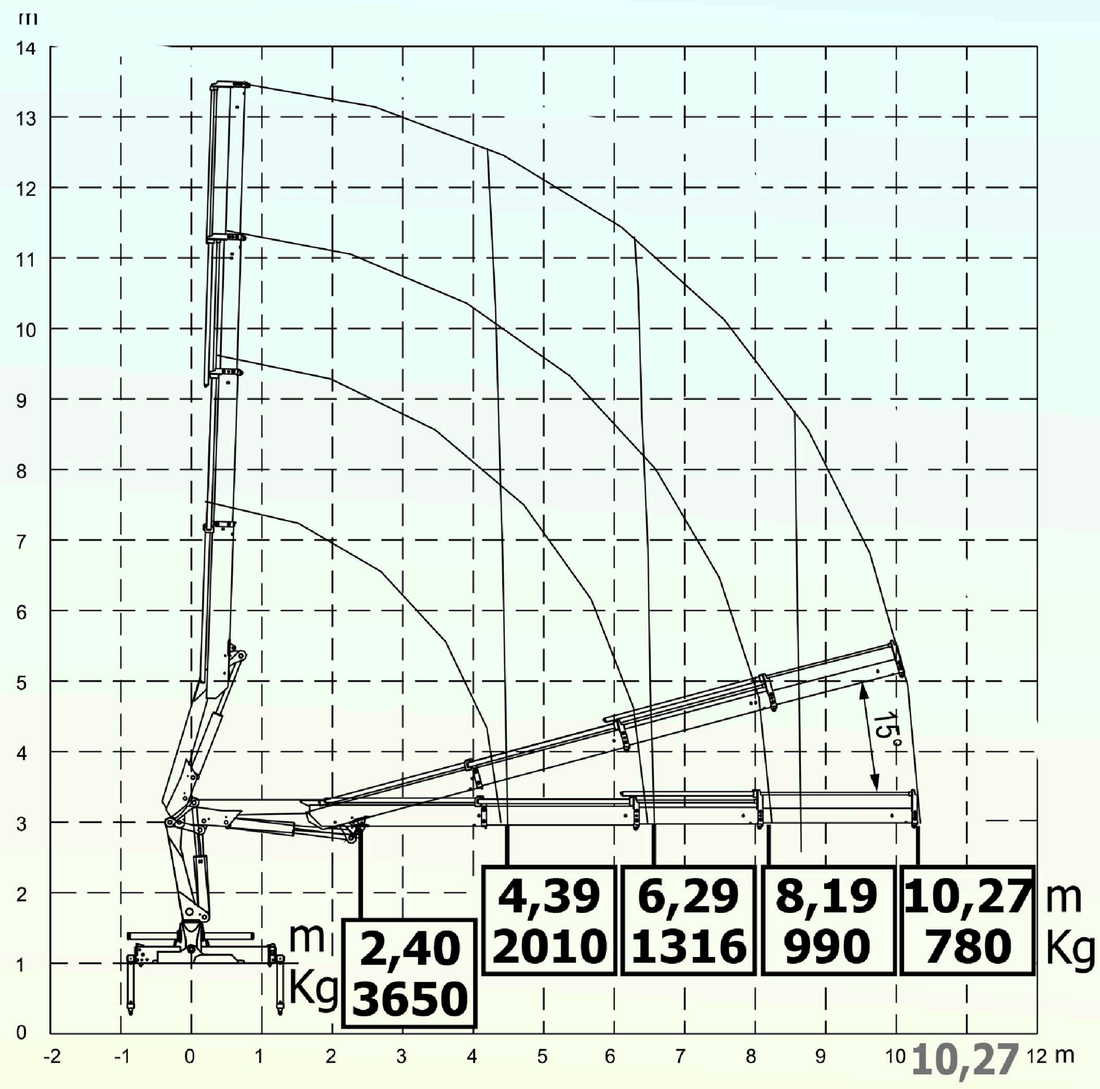

100.3

Gewicht 1540 kg

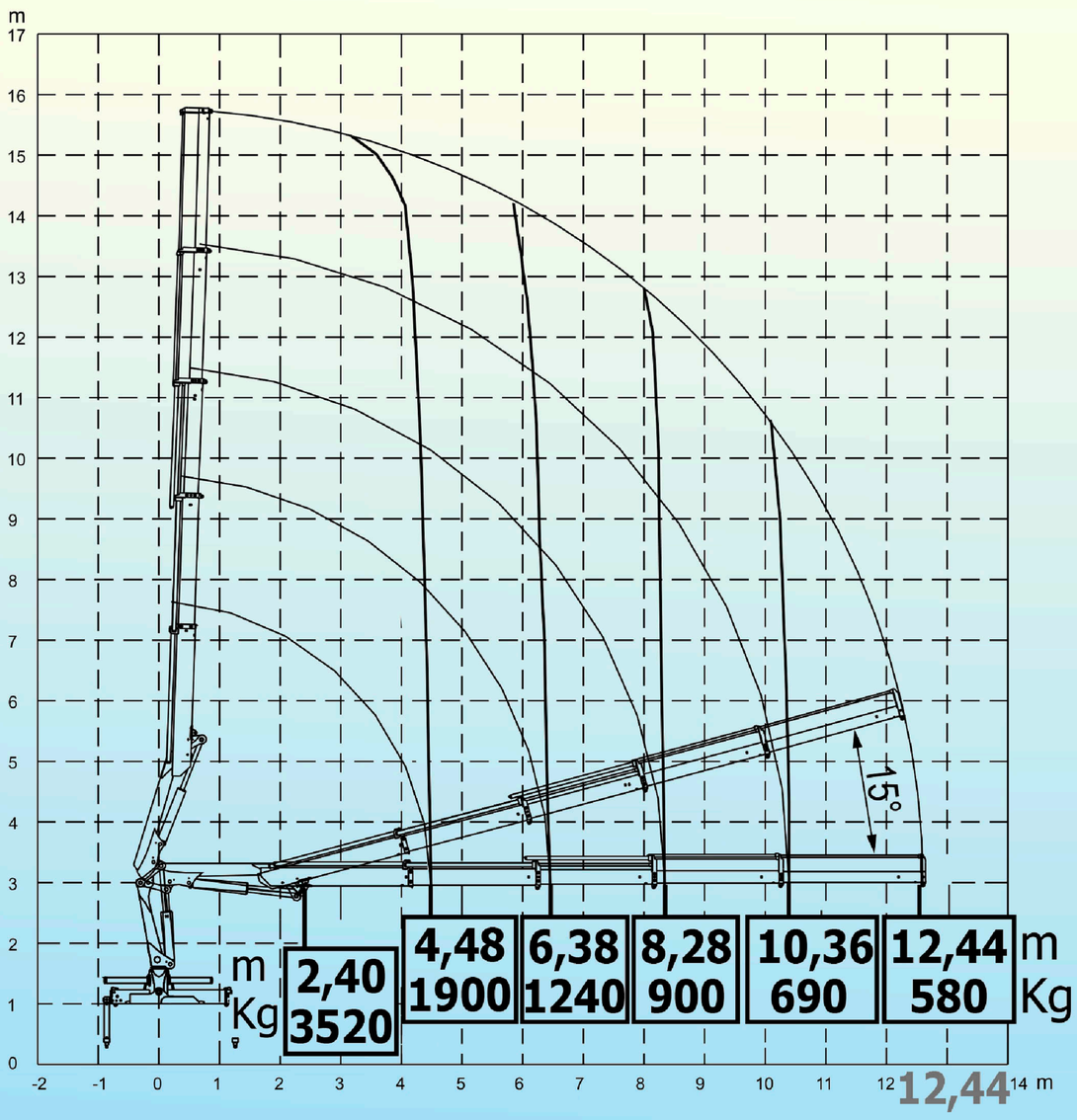

100.4

Gewicht 1610 kg

KRANTECH.CH

Zürcherstrasse 51 CH-8620 Wetzikon Tel 044 932 26 32 Fax 044 932 26 35 mail@krantech.ch www.krantech.ch