Irontech c78 add on

Control Unit Mini

Scanreco remoted

hydraulische Schnelllauf- Kranwinde mit Überlastabschaltung und Seilendkontrolle

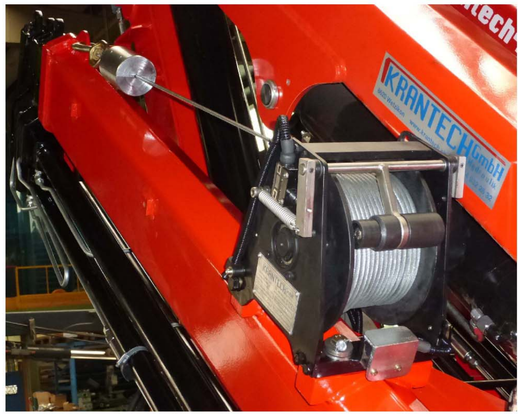

die Feinfühlige mit proportionalem LS-Steuerblock

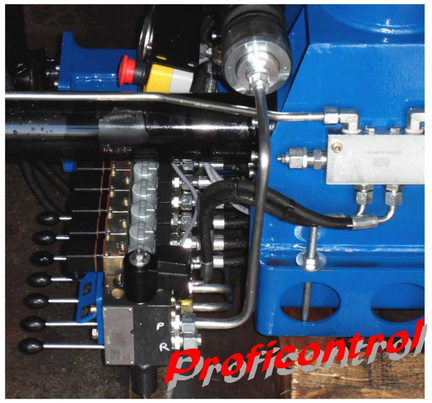

Irontech c78

0140602

3 Jahre Strukturgarantie

Neu entwickelter, sehr sorgfältig verarbeiteter Ladekran mit fortschrittlichem Design. Dank hochwertigem Stahl mit einem sehr guten Leistungsgewicht.
Der Kniehebel zwischen erstem und zweitem Arm verhelfen dem Kran zu besten Hubleistungen in jeder Situation, auch bei grossen Reichweiten und erlauben einen Weitwinkel von 10º, was in dieser Kranklasse einzigartig ist.
Für ein präzises Arbeiten sind die Ausleger- Ausschübe auf wartungsarmen Gleitschuhen gelagert, die Profile dafür sind für beste Führung 6-kantig ausgebildet.
Durch die breite Stützbasis schon in Standard- Ausführung mit 4,5m ist die Standsicherheit des Fahrzeuges optimal. Eine Erweiterung auf 5,15m zur Erhöhung der Standsicherheit bei leichten Fahrzeugen ist im Zubehörkatalog erhältlich.
Die hochstellbaren Stützen sind ein weiteres Detail, das den Kran für die verschiedene Aufbauten geignet macht.
Für weitere Anwendungszwecke steht selbstverständlich ein breites Angebot von Zubehör wie manuelle Verlängerungen, Greifersteuerung, verschiedenste Greifer und Seilwinden, andere Farbgebung, Hochstand oder professionelle Funksteuerungen zur Verfügung.

Cops digit
Mikroprozessor- unterstütze Überlastabschaltung in wasserdichtem Alugehäuse für höchste Beanspruchung und Zuverlässigkeit, überwacht weiter die Service-Intervalle und andere für den Betrieb relevante Daten

www.irontech.ch

KRANTECH.CH Zürcherstrasse 51 CH-8620 Wetzikon Tel 044 932 26 32 Fax 044 932 26 35 mail@krantech.ch www.krantech.ch

Irontech c78 2,2m

Irontech smart cranes

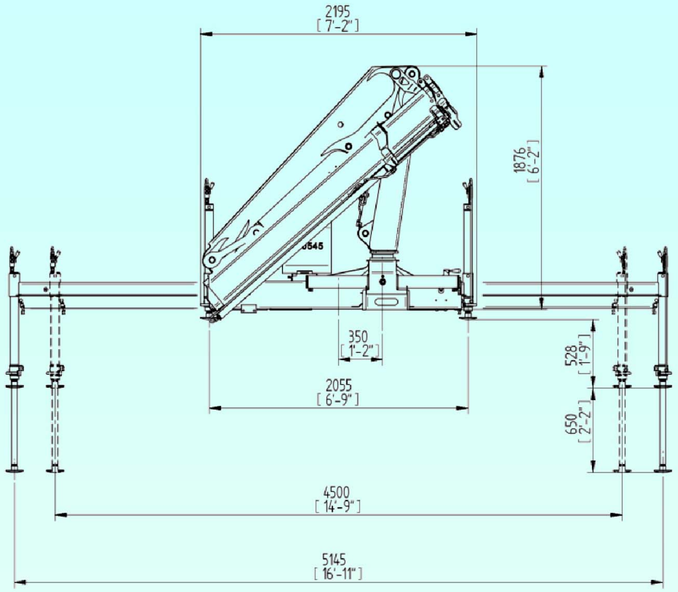

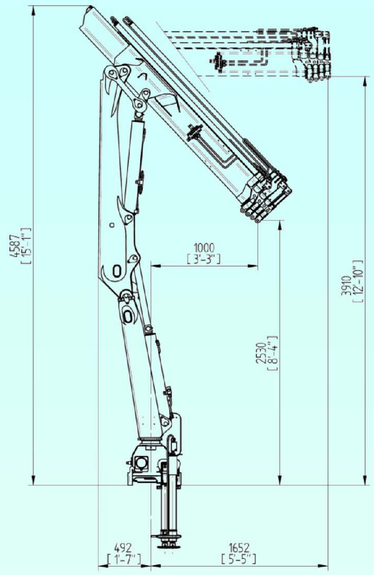

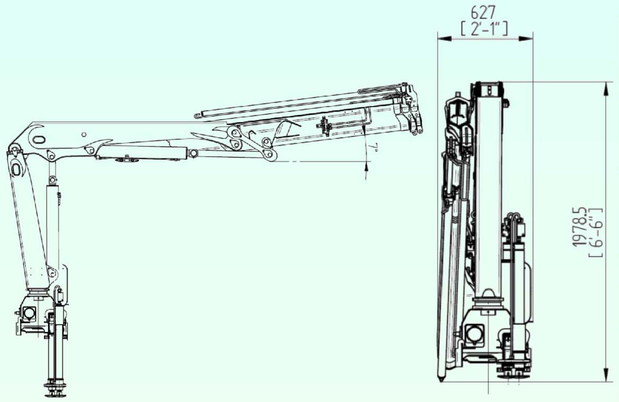

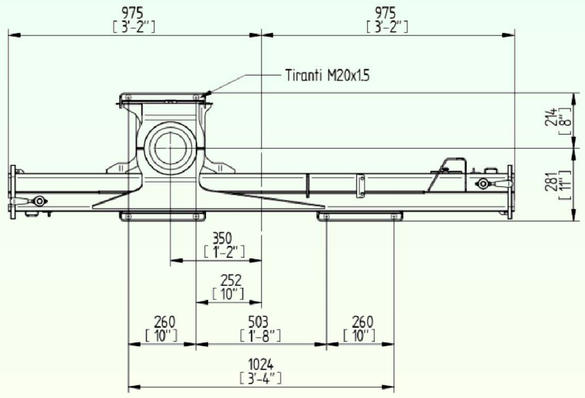

Technische Daten Fiche Technique Caratteristiche Tecniche		
Kranbau- Norm projecté selon les normes norma tecnica di progetto	DIN	15018 H2B3
Hubmoment capacité de levage capacità di sollevamento	daNm	7600
Schwenkbereich angle de rotation angolo di rotazione	°	370
Schwenkmoment couple de rotation coppia di rotazione	daNm	900
Betriebsdruck pression de travail pressione die esercizio	bar	300
Fördermenge debit au distributeur portata max al distributore	l/min	18-22
Tankinhalt cap. réservoir d'huile cap. serbatoio	l	40
Gewicht mit std Abstützung poids avec stabilisateurs peso con stabilizatori	78.2 78.3 78.4	840 915 980
Gewichte inkl. Abstützung ohne Öl im Tank		

It c78.2

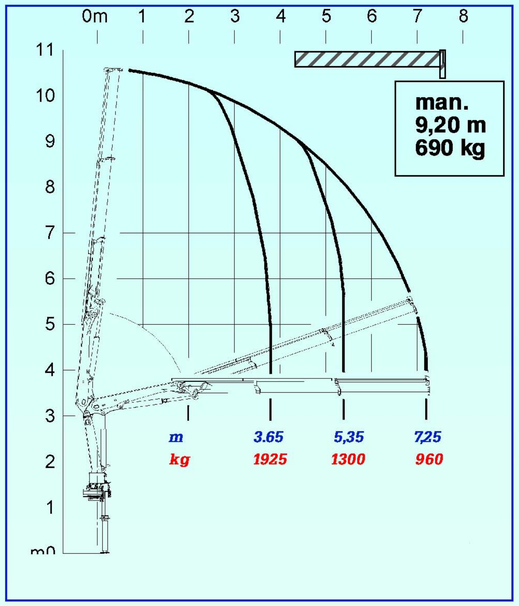

It c78.3

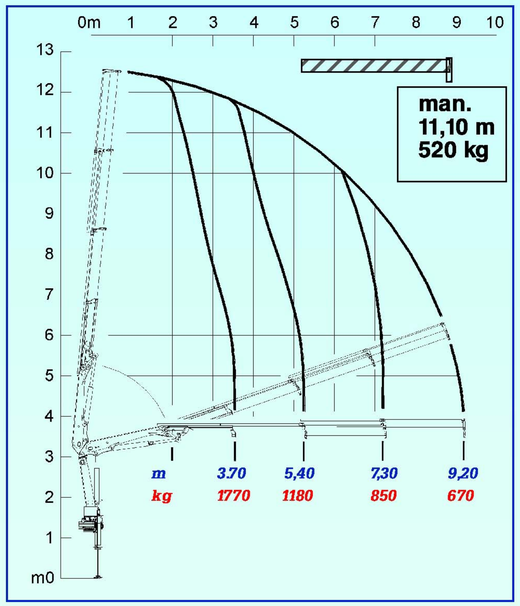

It c78.4

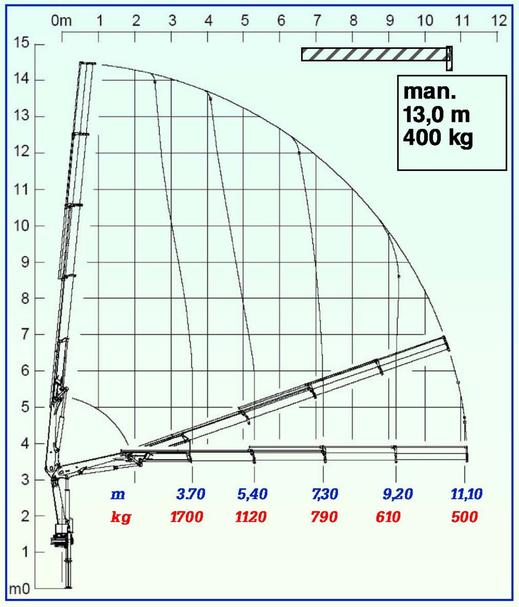

It c78.3J2

www.irontech.ch

KRANTECH.CH

Zürcherstrasse 51
CH-8620 Wetzikon

Tel 044 932 26 32 Fax 044 932 26 35
mail@krantech.ch www.krantech.ch