Irontech c60 add on

4, 5 oder 6 Linearhebel

Autec Safecom
Dynamic Series

2 oder 3 Kreuzhebel

die Feinfühlige mit proportionalem LS-Steuerblock

hydraulische Schnelllauf- Kranwinde mit Überlastabschaltung und Seilendkontrolle

KRANTECH.CH
Zürcherstrasse 51
CH-8620 Wetzikon
Tel 044 932 26 32 Fax 044 932 26 35
mail@krantech.ch www.krantech.ch

Irontech c60

3 Jahre Strukturgarantie

0170306

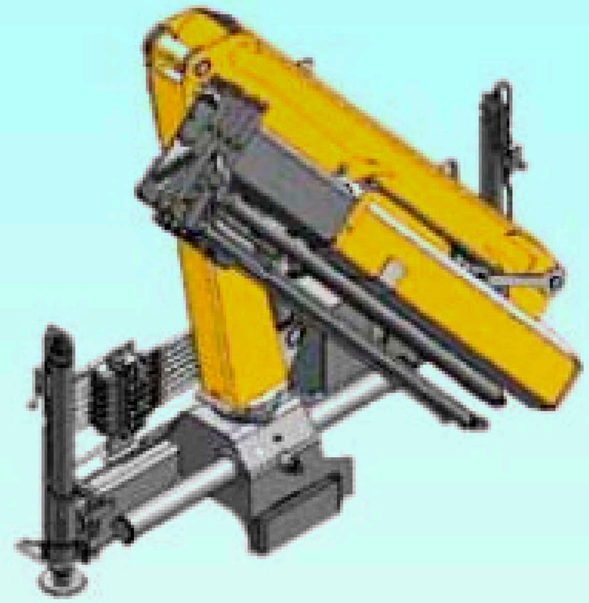

Neu entwickelter, sehr sorgfältig verarbeiteter Ladekran mit fortschrittlichem Design. Dank hochwertigem Stahl mit einem sehr guten Leistungsgewicht.
Der Kniehebel zwischen erstem und zweitem Arm verhelfen dem Kran zu besten Hubleistungen in jeder Situation, auch bei grossen Reichweiten.
Für ein präzises Arbeiten sind die Ausleger- Ausschübe auf wartungsarmen Gleitschuhen gelagert, die Profile dafür sind für beste Führung 6-kantig ausgebildet.
Die hochstellbaren Stützen sind ein weiteres Detail, das den Kran für die verschiedenen Aufbauten geignet macht.
Für weitere Anwendungszwecke steht selbstverständlich ein breites Angebot von Zubehör wie manuelle Verlängerungen, Greifersteuerung, verschiedenste Greifer und Seilwinden, andere Farbgebung, Hochstand oder professionelle Funksteuerungen zur Verfügung.

Cops digit
Mikroprozessor- unterstütze Überlastabschaltung in wasserdichtem Alugehäuse für höchste Beanspruchung und Zuverlässigkeit, überwacht weiter die Service-Intervalle und andere für den Betrieb relevante Daten

www.irontech.ch

KRANTECH.CH
Zürcherstrasse 51
CH-8620 Wetzikon
Tel 044 932 26 32 Fax 044 932 26 35
mail@krantech.ch www.krantech.ch

Irontech c60 2,0m

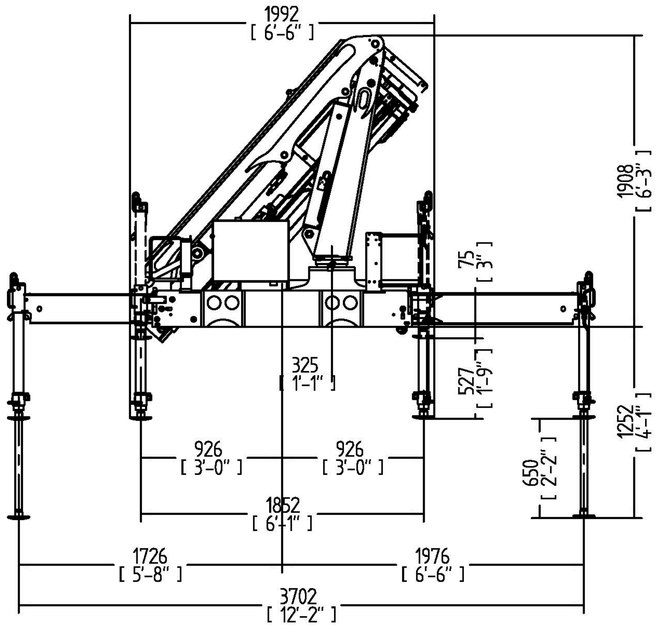

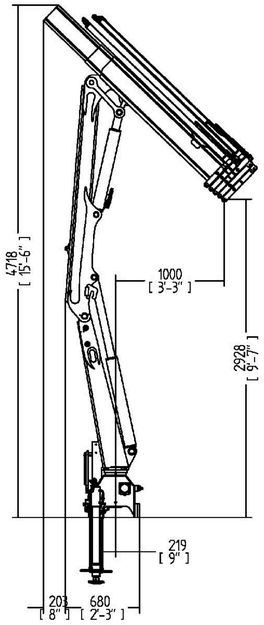

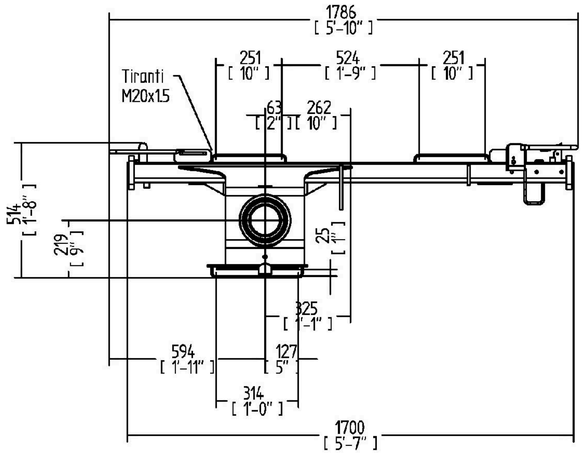

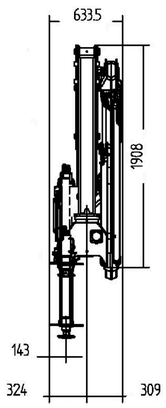

Technische Daten
Fiche Technique
Caratteristiche Tecniche

Kranbau- Norm projecté selon les normes norma tecnica di progetto	DIN	15018 H2B3
Hubmoment capacité de levage capacità di sollevamento	daNm	5400
Schwenkbereich angle de rotation angolo di rotazione	°	400
Schwenkmoment couple de rotation coppia di rotazione	daNm	700
Betriebsdruck pression de travail pressione die esercizio	bar	260
Fördermenge debit au distributeur portata max al distributore	l/min	15-18
Tankinhalt cap. réservoir d'huile cap. serbatoio	l	40
Gewicht mit std Abstützung poids avec stabilisateurs peso con stabilizatori	60.2 60.3 60.4	750 780 905
Gewichte inkl. Abstützung ohne Öl im Tank		

www.irontech.ch

Irontech smart cranes

It c60.2

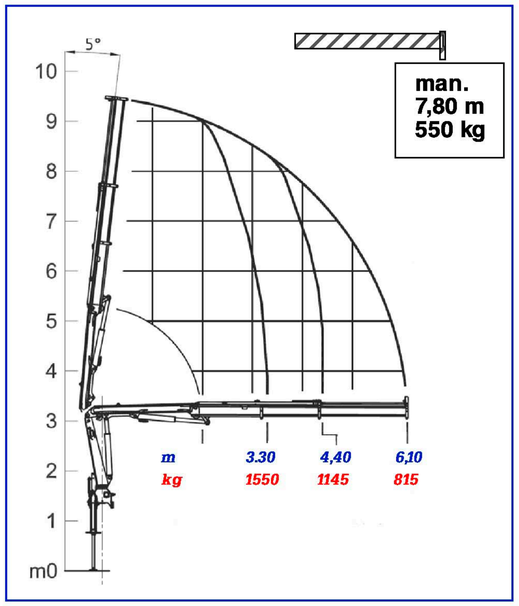

It c60.3

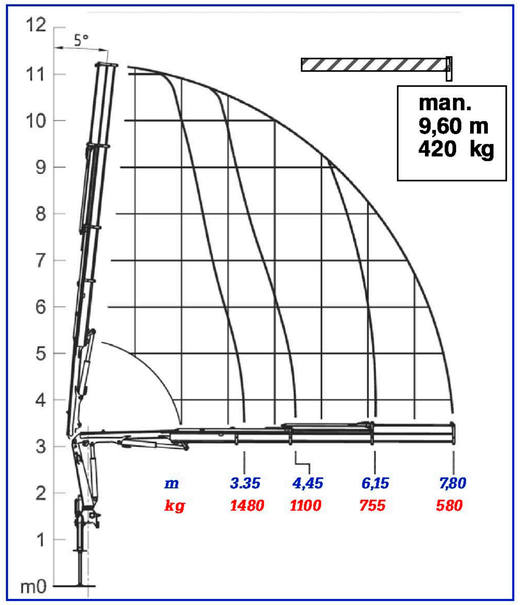

It c60.4

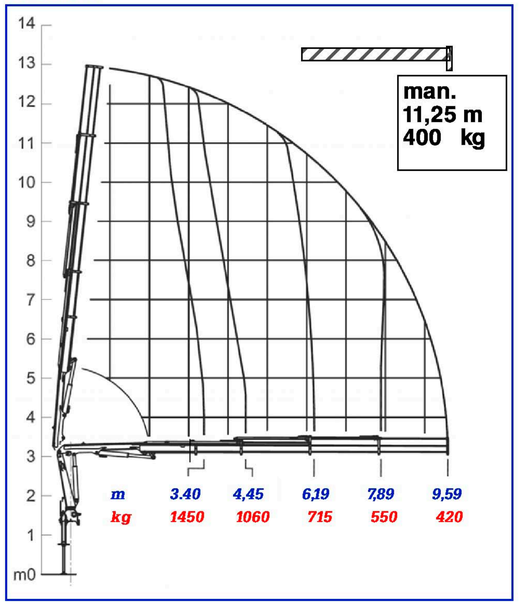

It c60.3J2

KRANTECH.CH
Zürcherstrasse 51
CH-8620 Wetzikon
Tel 044 932 26 32 Fax 044 932 26 35
mail@krantech.ch www.krantech.ch