Irontech45c short

It45c3

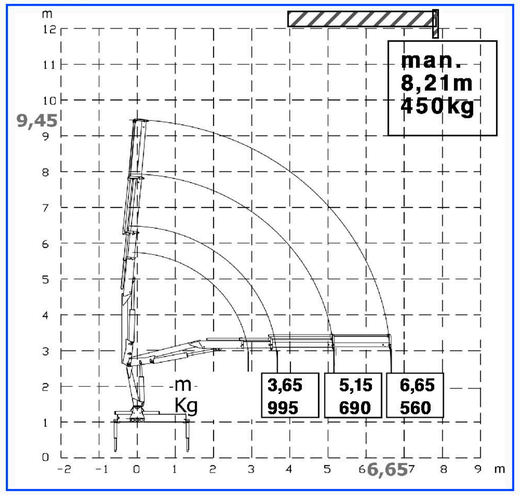

It45c4

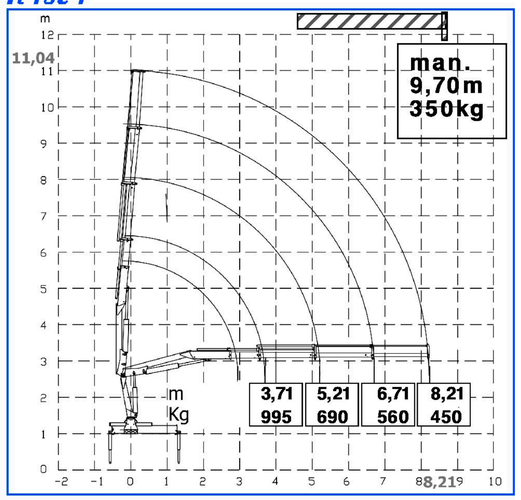

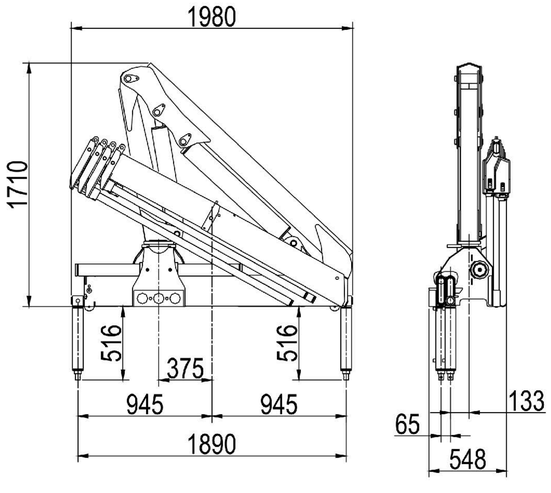

KRANTECH.CH
Zürcherstrasse 51
CH-8620 Wetzikon
Tel 044 932 26 32 Fax 044 932 26 35
mail@krantech.ch www.krantech.ch

Irontech45eco

3 Jahre Strukturgarantie

0200601

Sorgfältig verarbeiteter Ladekran mit fortschrittlichem Design. Dank hochwertigem Stahl mit einem sehr guten Leistungsgewicht.

Durch die breite Stützbasis mit parallel geführten Stützträgern ist die Standsicherheit des Fahrzeuges in jeder Situation gegeben. Die Ausleger- Konstruktion ist in sechskantigem Profil gefertigt um den Platzbedarf auf dem Fahrzeug gering zu halten und eine optimale Führung der Ausschübe in Zusammenhang mit den praktisch verschleissfreien Gleitlagern zu garantieren. Mit den hochschwenkbaren Stützen ist der Kran für die verschiedensten Montagevarianten ohne weiteres bereit. Der Kran ist in Zusammenhang mit der Funksteuerung mit einer Lastbegrenzung Cops easy gegen Überlast geschützt.
Für eine ausgedehnte Anwendung steht selbstverständlich ein breites Angebot von Zubehör wie manuelle Verlängerungen, Greifersteuerung, verschiedenste Greifer und Seilwinden, andere Farbgebung oder ein Hochstand zur Verfügung, die Funksteuerung gehört zur Standardausrüstung!

Funksteuerung als Standard

www.irontech.ch

KRANTECH.CH
Zürcherstrasse 51
CH-8620 Wetzikon
Tel 044 932 26 32 Fax 044 932 26 35
mail@krantech.ch www.krantech.ch

Irontech45eco

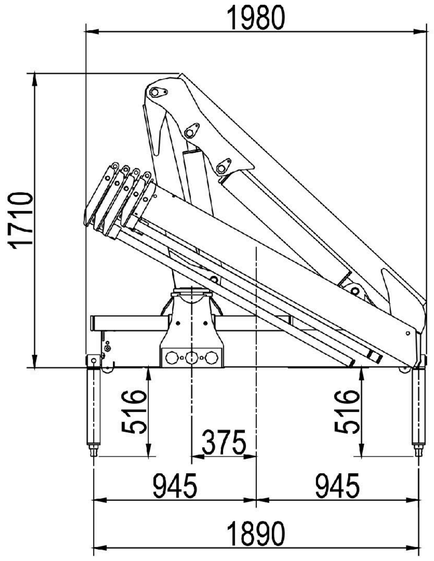

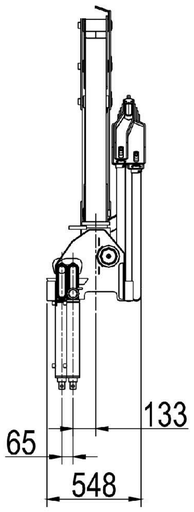

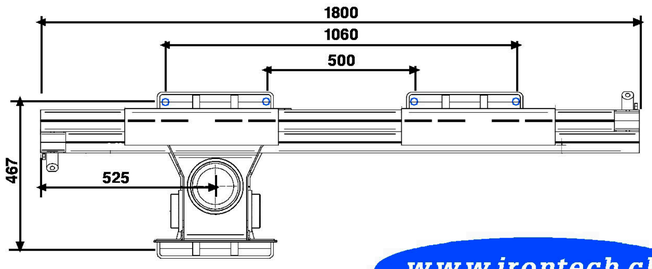

Technische Daten Fiche Technique Caratteristiche Tecniche		
Kranbau- Norm projecté selon les normes norma tecnica di progetto	*DIN*	*15018 H2B3*
Hubmoment capacité de levage capacità di sollevamento	*daNm*	*3,9*
Schwenkbereich angle de rotation angolo di rotazione	*°*	*365*
Schwenkmoment couple de rotation coppia di rotazione	*daNm*	*620*
Betriebsdruck pression de travail pressione die esercizio	*bar*	*260*
Fördermenge debit au distributeur portata max al distributore	*l/min*	*12-18*
Tankinhalt cap. réservoir d'huile cap. serbatoio	*l*	*30*
Gewicht mit std Abstützung poids avec stabilisateurs peso con stabilizatori	*45.2 45.3 45.4*	*620 670 710*
Gewichte inkl. Abstützung ohne Öl im Tank		

www.irontech.ch

Irontech *smart cranes*

It45.2

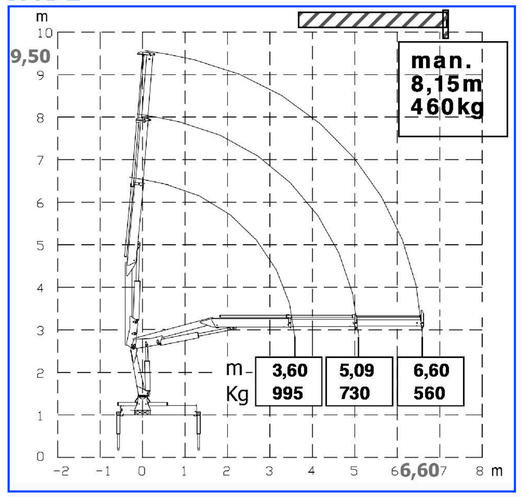

It45.3

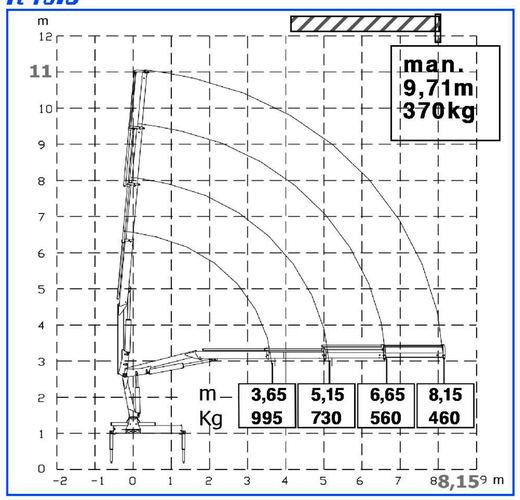

It45.4

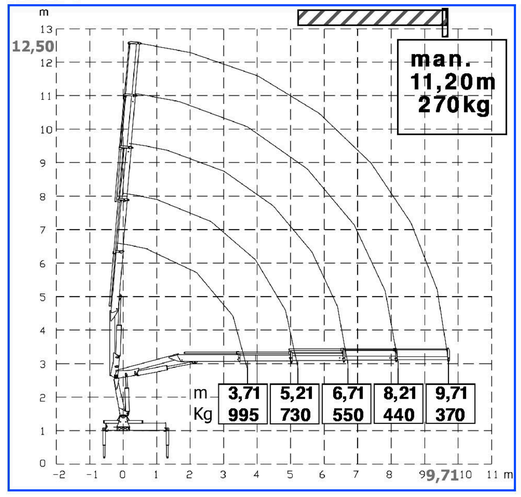

KRANTECH.CH
Zürcherstrasse 51
CH-8620 Wetzikon
Tel 044 932 26 32 Fax 044 932 26 35
mail@krantech.ch www.krantech.ch